hansgrohe

AXOR Montreux
4-Loch Wannenrandarmatur mit Hebelgriffen
Oberfläche: **Brushed Red Gold** Artikelnummer: **16550310**

Beschreibung

Merkmale

- besteht aus: 4-Loch Wannenrandarmatur, Handbrause, Brausenschlauch, Brausenhalter
- Ausladung: 196 mm
- Strahlart Armatur: Normalstrahl
- Strahlart Handbrause: RainAir
- Maximale Ausziehlänge Handbrause: 1,10 m
- Maximale Durchflussmenge bei 3 bar: 20,5 l/min
- Durchfluss für Wanneneinlauf bei 3 bar: 20,5 l/min
- Durchfluss für Handbrause bei 3 bar: 15 l/min
- Rückflussverhinderer
- Anschlussart: Grundkörper
- Wannenrandmontage

Artikeldetails

Preis exkl. MwSt.	2458.00 CHF

Technologie

Quick Clean

AirPower

Produktabbildung

Maßzeichnung

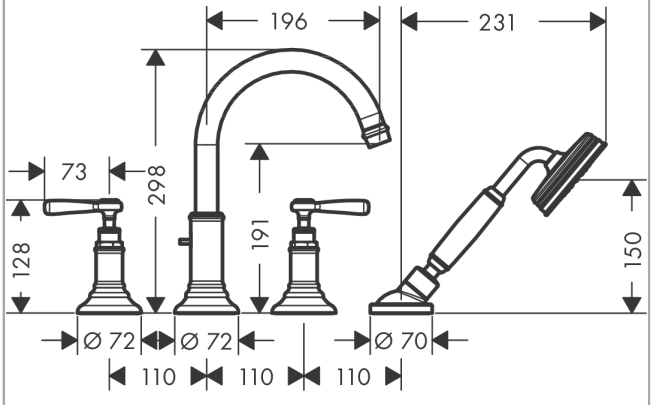
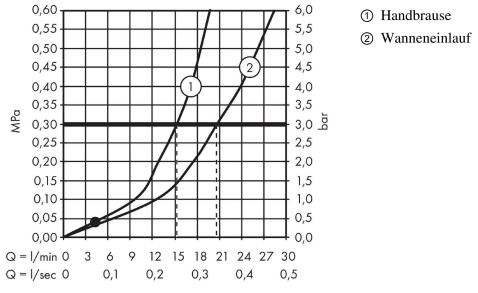
Durchflussdiagramm