DATENBLATT	52103000
SKINDICHT® SM-M	gültig ab : 15.1.2016

Bei der SKINDICHT® SM-M handelt es sich um eine Sechskant Gegenmutter aus Messing vernickelt. Sie wird überall dort verwendet, wo eine Verschraubung gekontert werden muss oder wo dünnwandige Gehäuse nur Durchgangsbohrungen zulassen.

Technische Merkmale:

Material	Messing, vernickelt
Größen	M12x1,5 bis M110x2 nach EN 60423

Norm-Referenzen:

Weitere Angaben entnehmen Sie bitte unserem aktuellen Katalog.

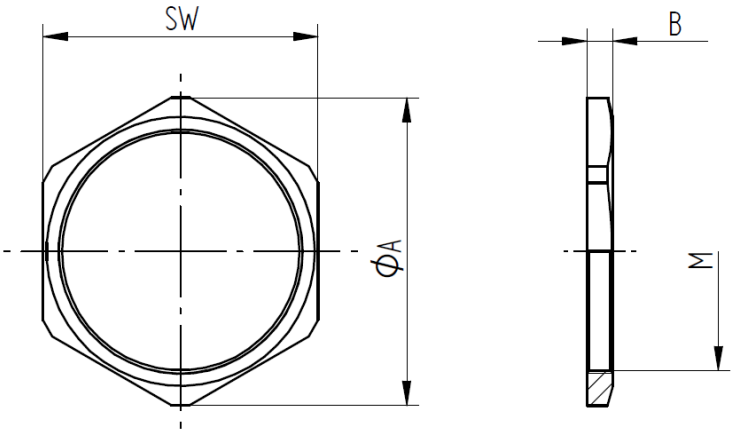

M	SW [mm]	Ø A [mm]	B [mm]	Artikel-Nr.
M12x1,5	15	16,5	3	52103000
M16x1,5	19	20,9	3	52103010
M20x1,5	24	26,4	3,5	52103020
M25x1,5	30	33	4	52103030
M32x1,5	36	39,6	4	52103040
M40x1,5	46	50,6	5	52103050
M50x1,5	60	65	5	52103060
M63x1,5	70	77	5	52103070
M75x1,5	85	95	8	52103071
M90x2	102	114	10	52103072
M110x2	124	135	12	52103073